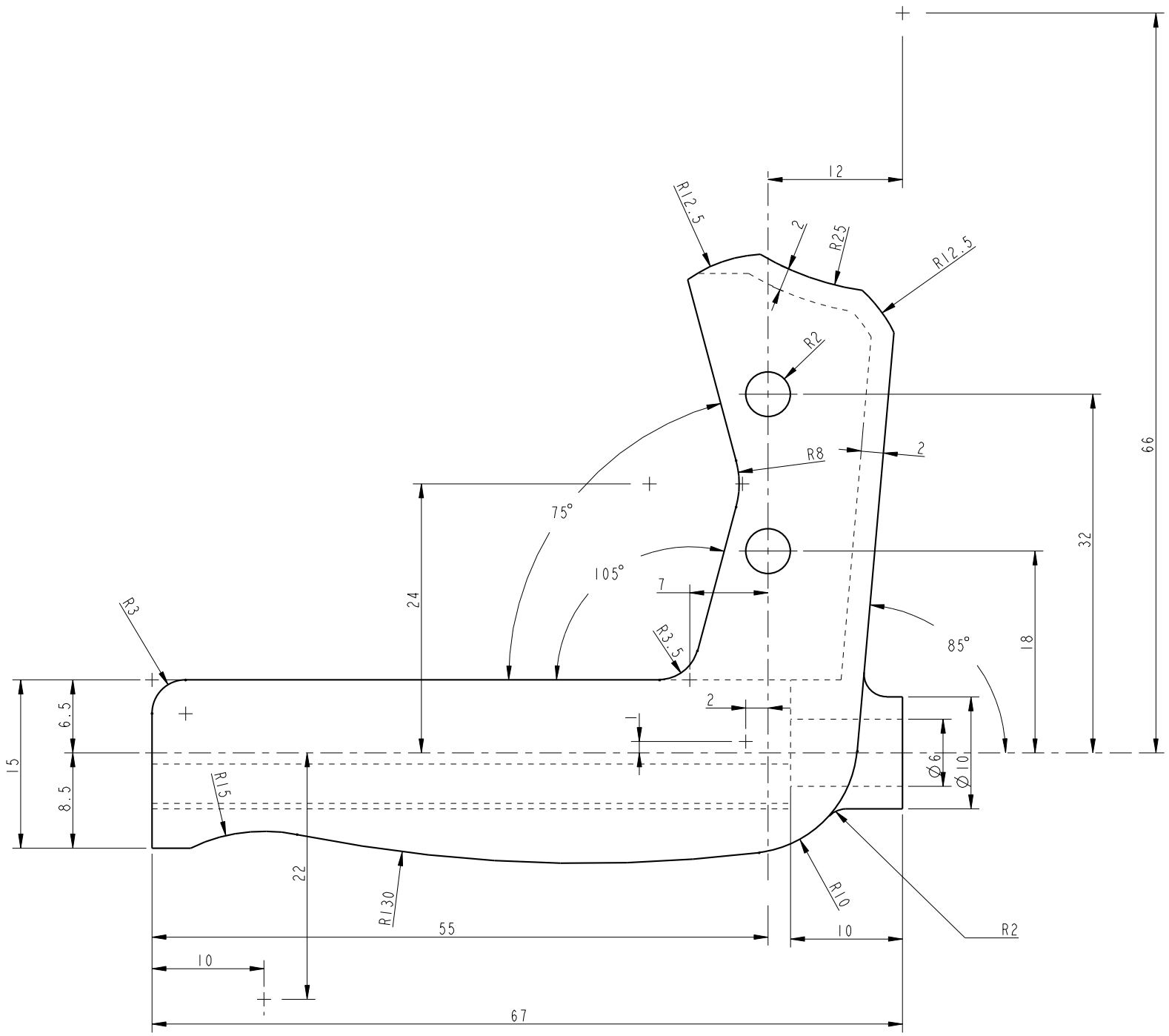

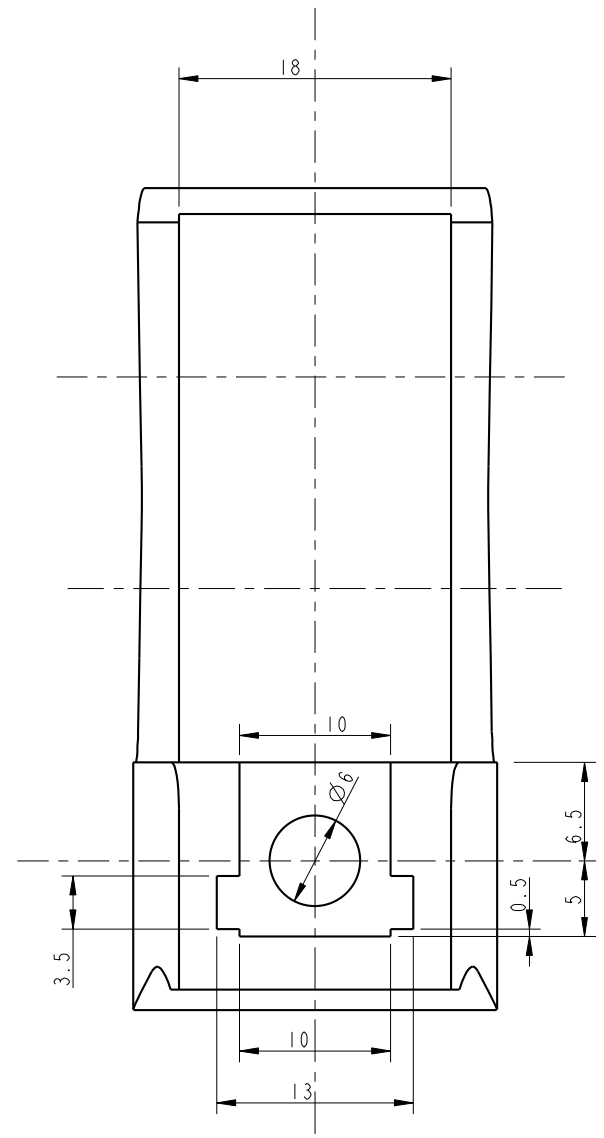

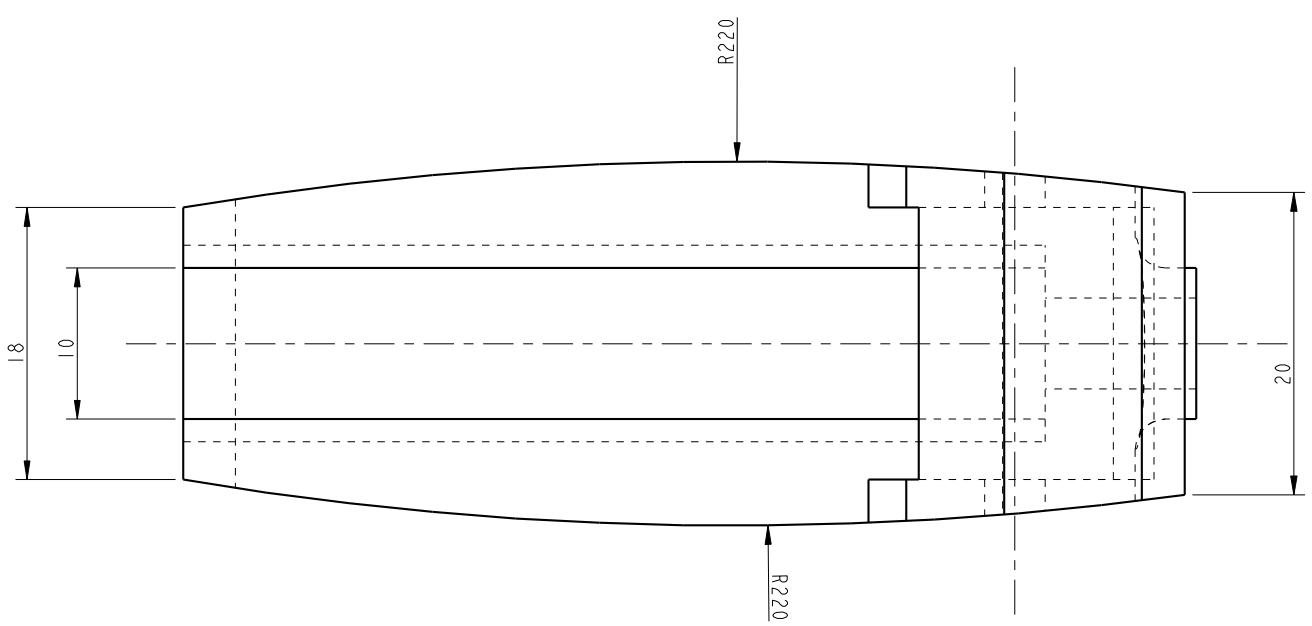

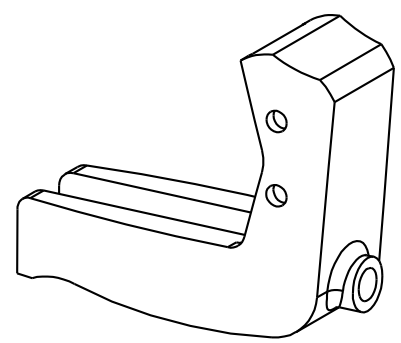

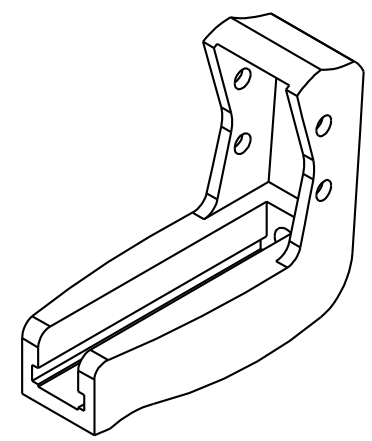

Metodo Proyección	Unidad dimens.	Toler. geom.	Fecha 1ª copia	Alumnos:
	mm.	ISO2768-m	03-09-03 JSS	
		Toler. general		
Escala	Estado superficial	ISO2768-K	Fecha revisión	
2:1	UNE 1037	UNE A3	03-09-03 JSS	

Denominación:

Cuerpo Cortatubos

ESCUELA SUPERIOR DE INGENIEROS

TECNUN SAN SEBASTIAN

Nº Plano:

Sustituye a:

Sustituido por:

Formato Din A-3 (420x297)