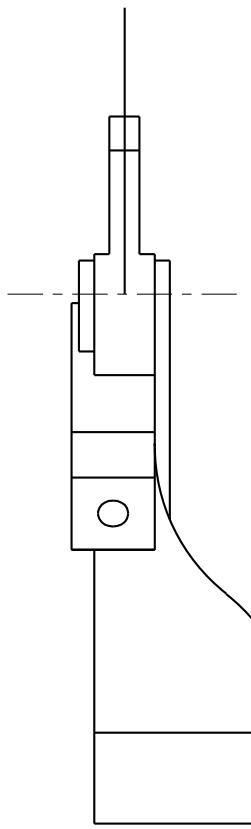

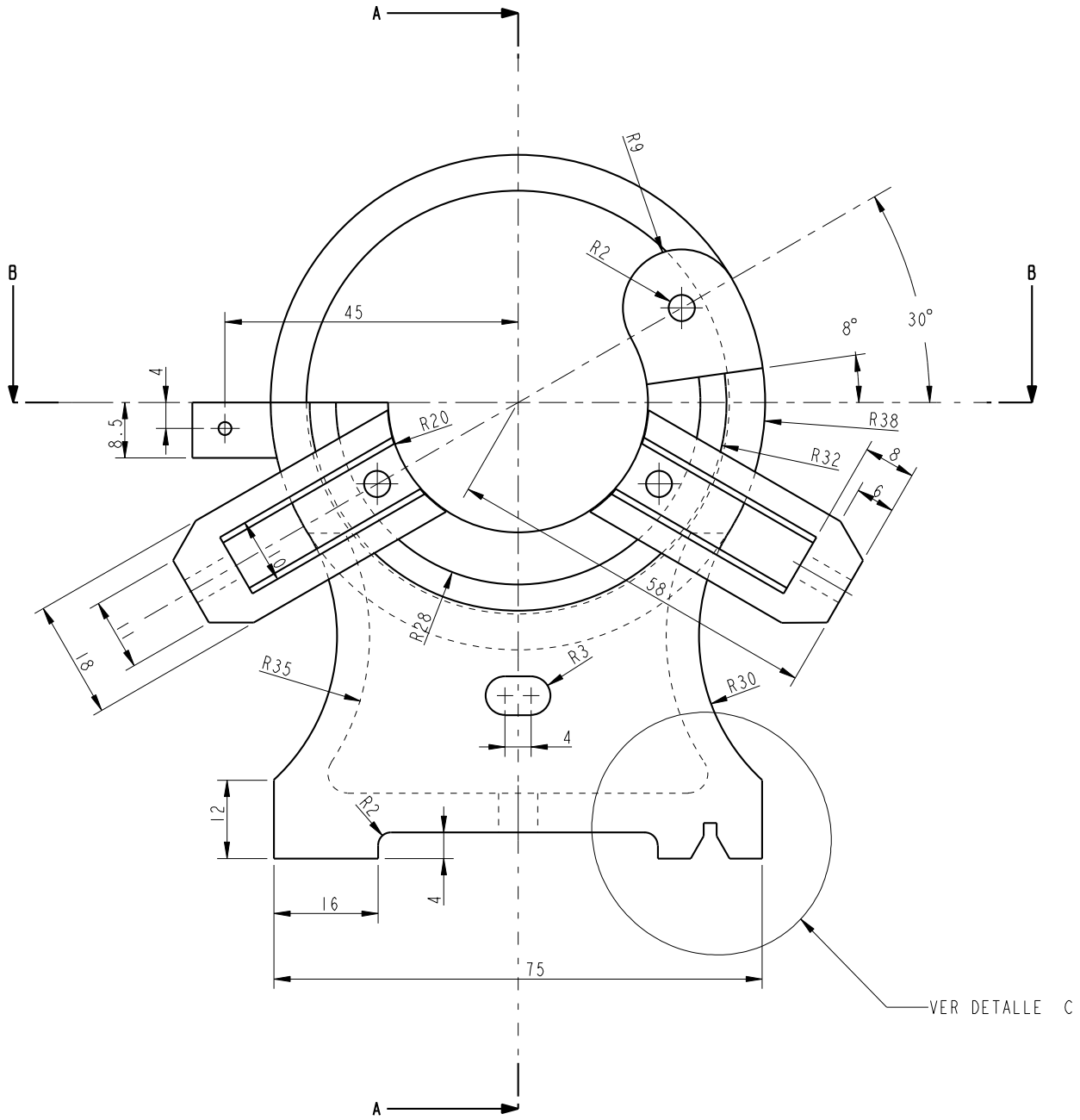

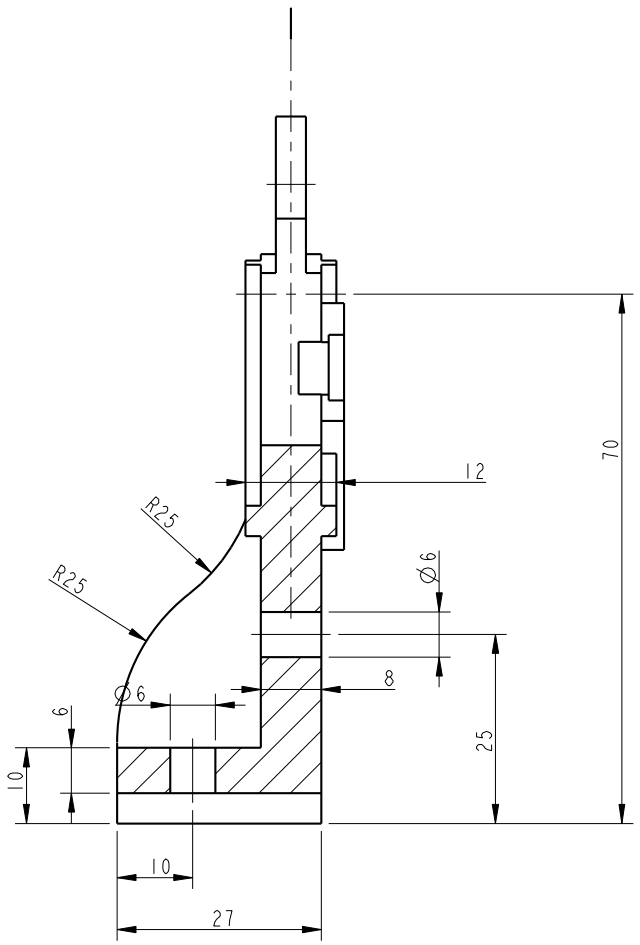

SECTION A-A

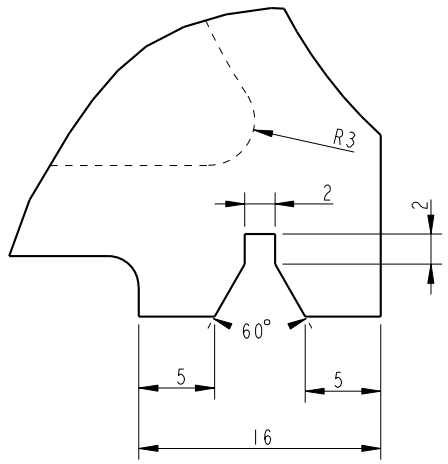

DETALLE C
ESCALA 2:1

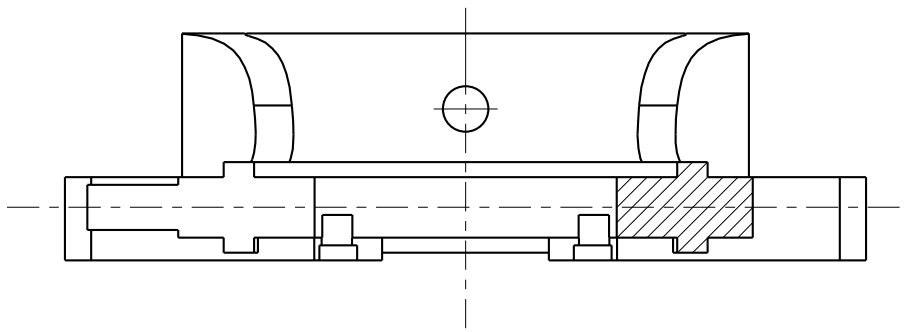

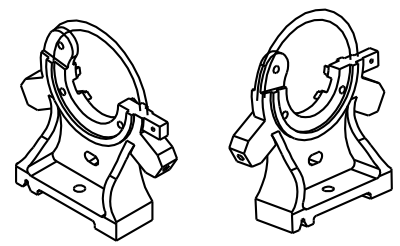

Metodo Proyección	Unidad dimens.	Toler. geom. ISO2768-m	Fecha 1ª copia 25-01-03 JSS	Alumnos:
Escala 1:1	Estado superficial UNE 1037	Toler. general ISO2768-K UNE A3	Fecha revisión 25-01-03 JSS	

Denominación:

Luneta.. Base

ESCUELA SUPERIOR DE INGENIEROS

TECNUN SAN SEBASTIAN

Nº Plano:

Sustituye a:

Sustituido por:

Formato Din A-3 (420x297)