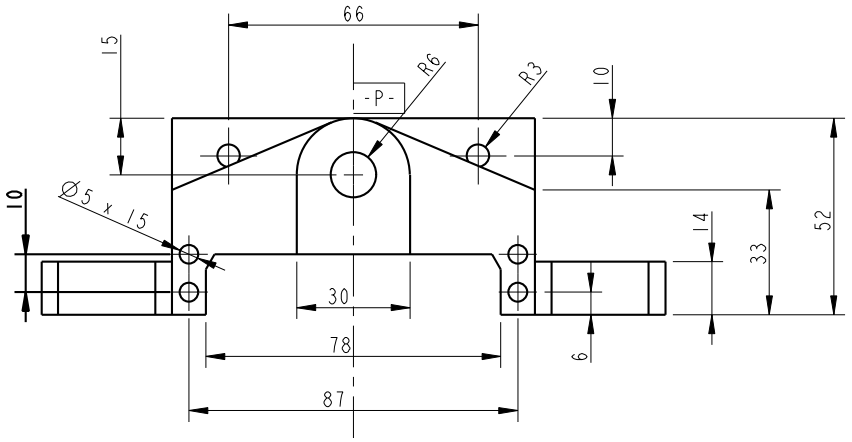

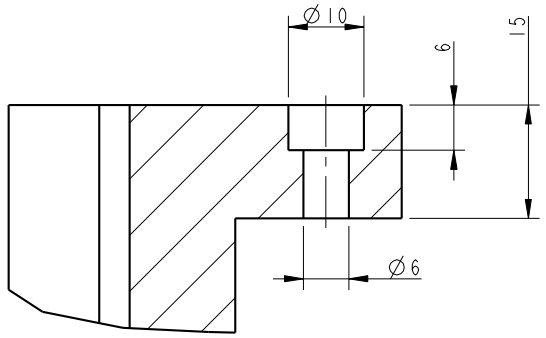

DETAIL A
SCALE 1.000

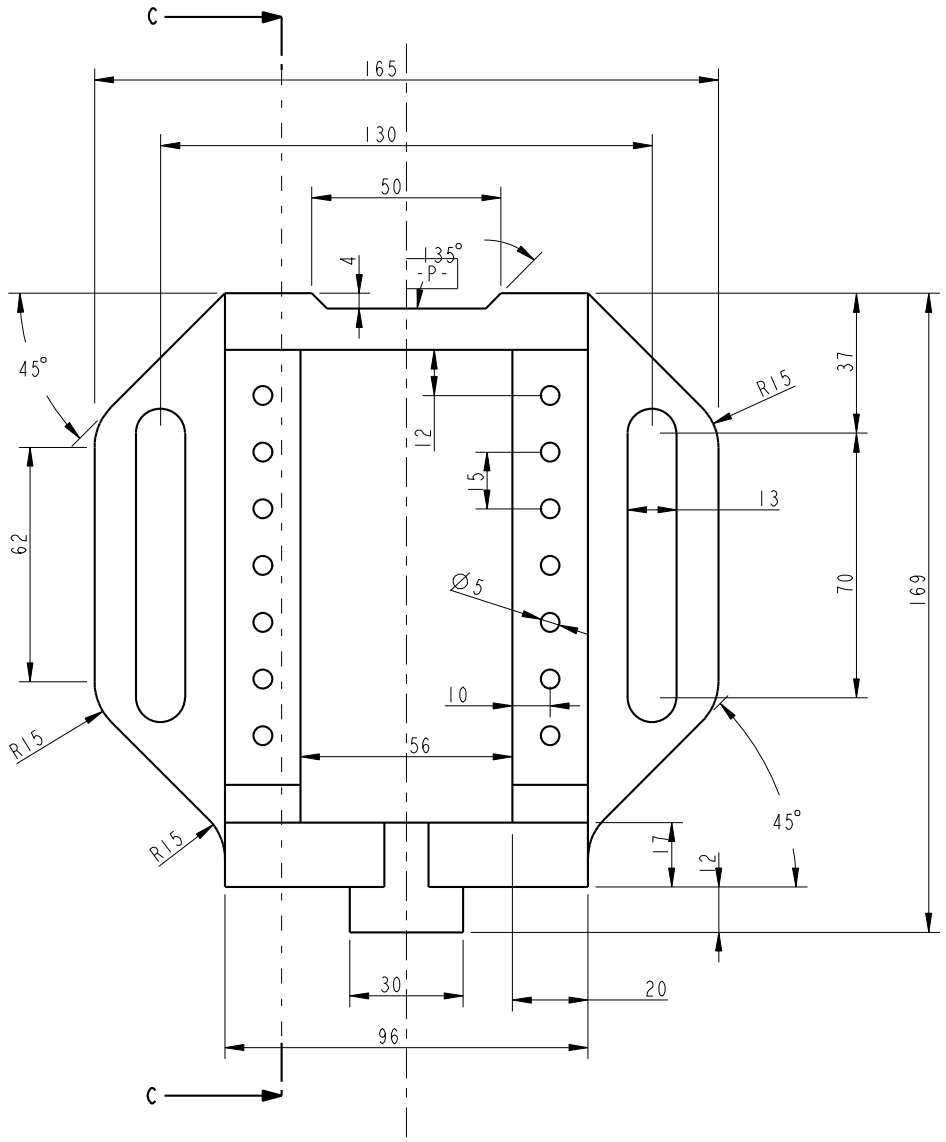

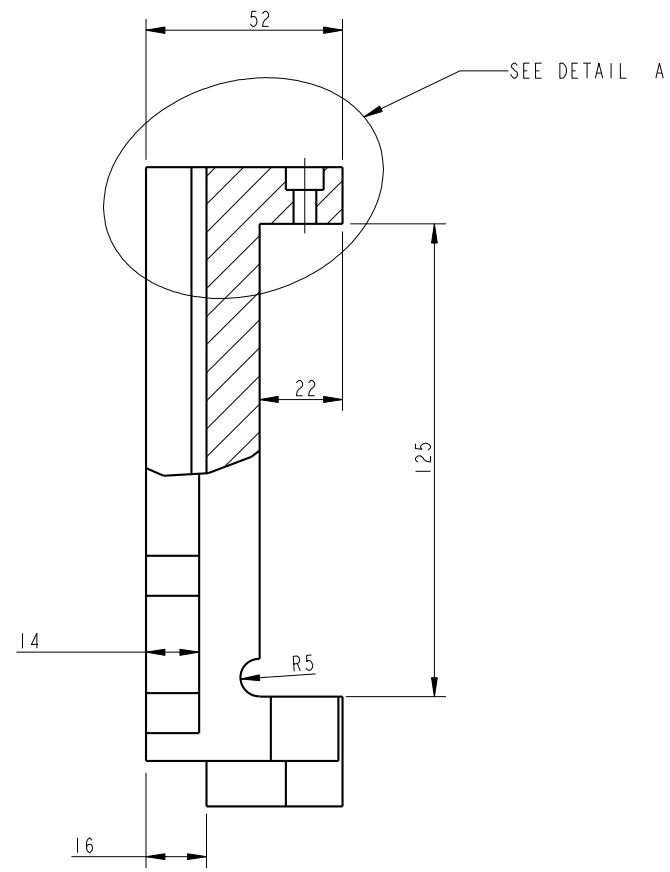

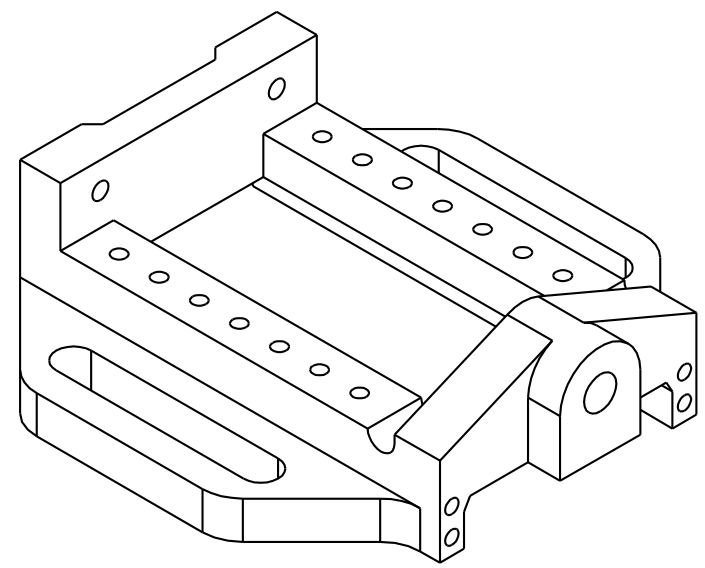

SCALE 0.500

Todas las dimensiones estan dadas en mm.

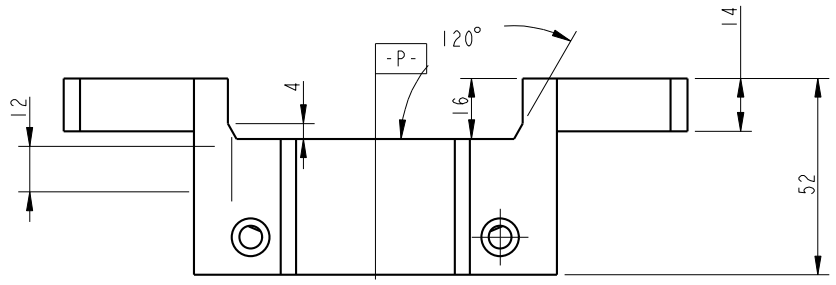

SECTION A-A

SECTION C-C

Posicion	Denominacion	Tipo	Material	Cantidad

ESCUELA SUPERIOR DE INGENIEROS INDUSTRIALES DE SAN SEBASTIAN	Costas sin tolerancias segun DIN 7.168 grado medio			Nombre Fichero: MORDAZA
				Denominacion: Base de mordaza
Material: -----		Fecha	Nombre	
Tratamiento: -----	Dibujado:	08-11-01	jsanchez	
Dureza: -----	Comprobado:	08-11-01	jsanchez	
Asignatura: Laboratorio Cad_Cae Practica 01: Modelado de piezas. Calificación: 20% Nota Final		Hoja 1 de 3		N°Plano: ----- Sustituye a: ----- Sustituido por: -----

Escala 1:2

Formato DIN A3 (297x420)