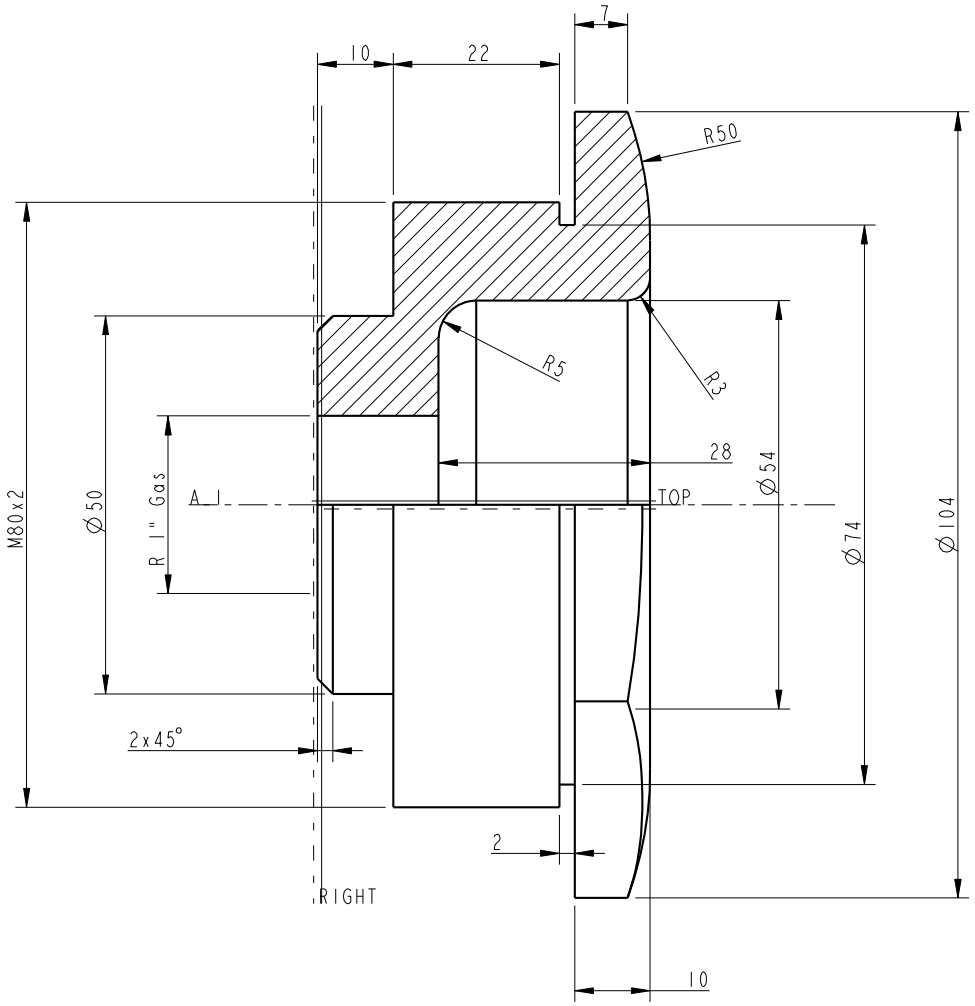

Nº Piezas	Denominación	Marca	Material	Fichero

Metodo Proyección	Unidad dimens.	Toler. geom.	Fecha 1ª copia	Alumnos:
	mm.	ISO2768-m	25-03-01 JSS	
Escala	Estado superficial	Toler. general	Fecha revisión	
asm.mblr:.lescala	UNE 1037	ISO2768-K UNE A4	25-03-01 JSS	

Denominación:

CULATA DE CILINDRO

ESCUELA SUPERIOR DE INGENIEROS

TECNUN SAN SEBASTIAN

Nº Plano:

Sustituye a:

Sustituido por:

Formato Din A-4 (210x297)