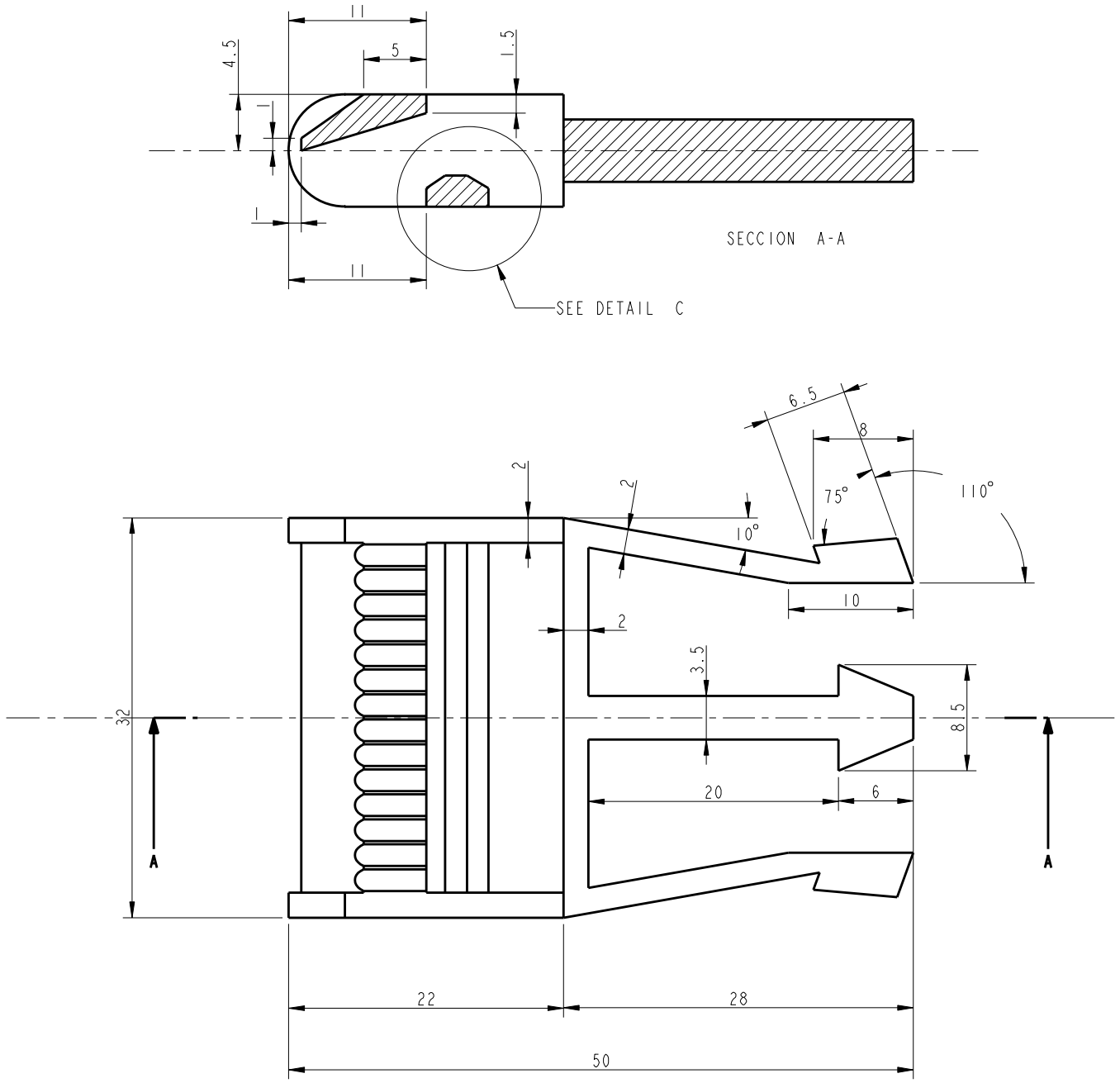

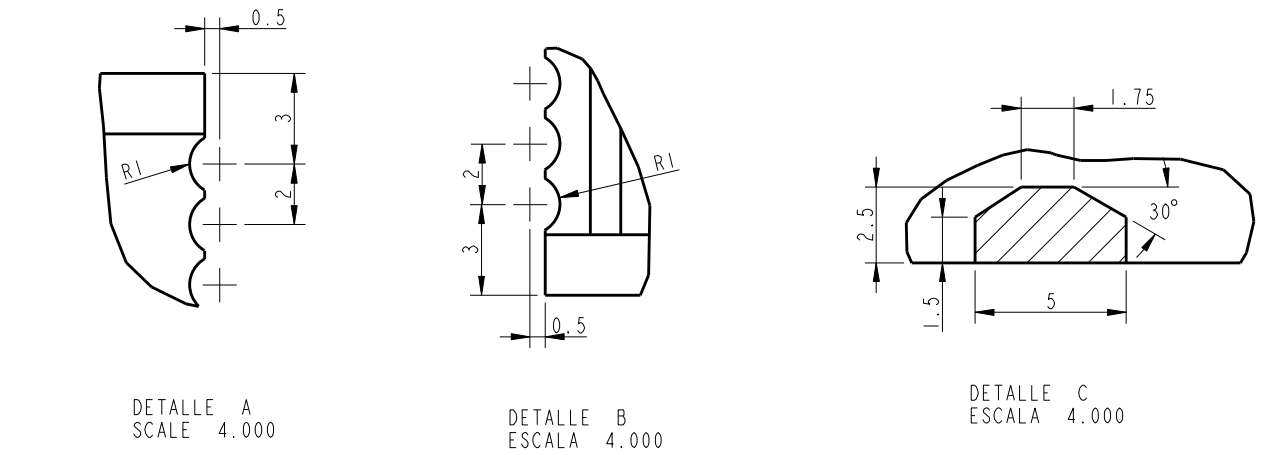

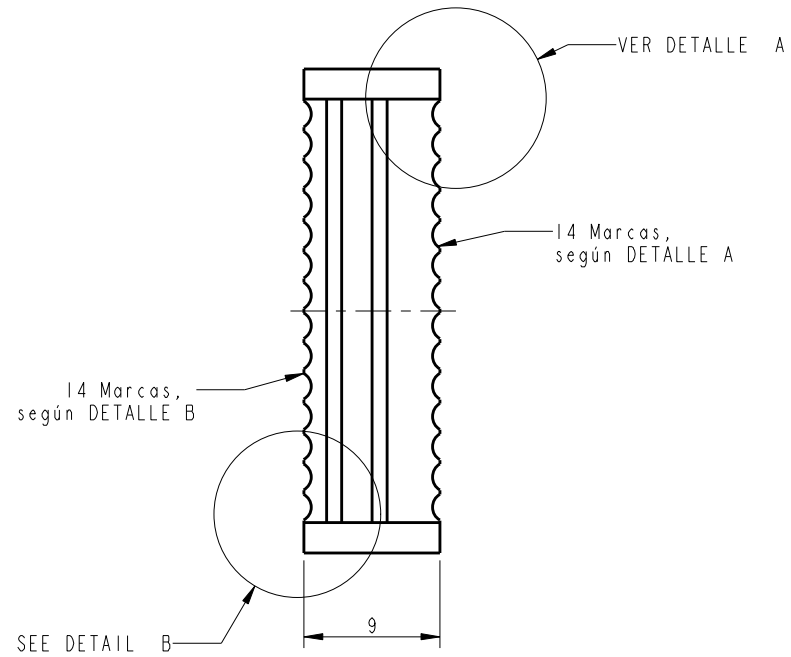

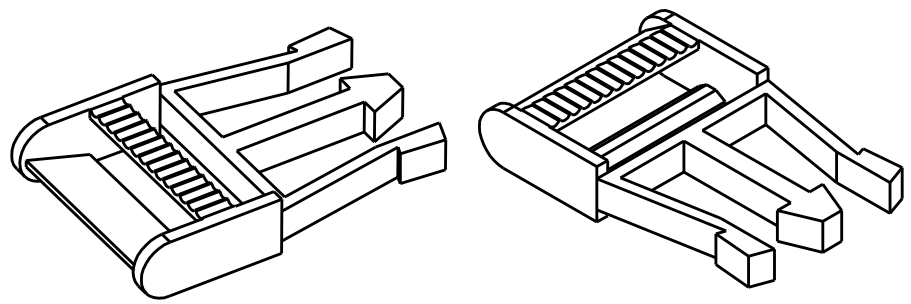

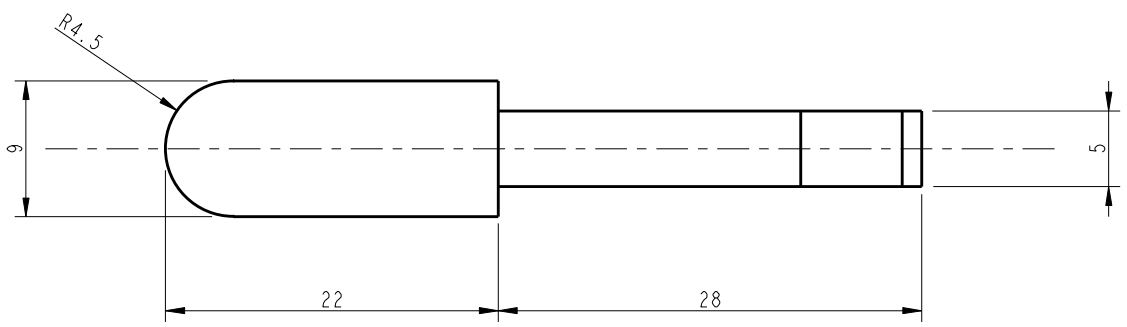

Nº Piezas	Denominación		Marca	Material	Fichero

Método Proyección	Unidad dimens.	Toler. geom.	Fecha 1ª copia	Alumnos:
	mm.	ISO2768-m	21-07-06 JSS	
Escala	Estado superficial	Toler. general	Fecha revisión	
1:2	UNE 1037	ISO2768-K UNE A3	21-07-06 JSS	

Denominación:

Cierre Flexible

ESCUELA SUPERIOR DE INGENIEROS

TECNUN SAN SEBASTIAN

Nº Plano:

Sustituye a:

Sustituido por:

Formato Din A-3 (420x297)